Schroff®

Schroff®

Montageanweisung Modul für AMC

Assembly instructions AMC Module

Instructions de montage Module pour AMC

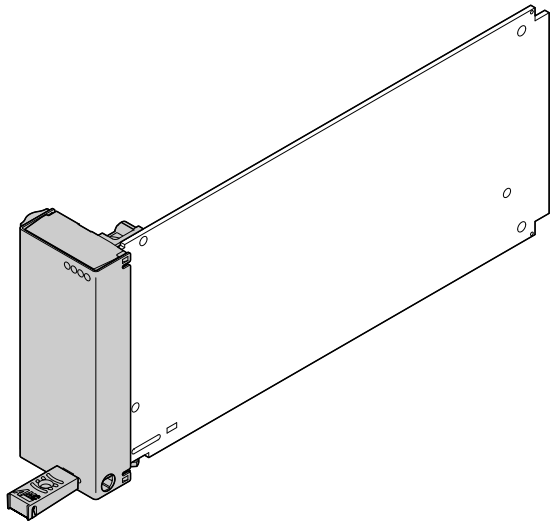

60849 - 055 Rev. 001

SCHROFF GmbH wwww.schroff.biz
Postfach 3 , D-75332 Straubenhardt , Telefon: +49(0) 70 82 7 94-0 , Telefax+49(0) 70 82 7 94 200

D/ UK/ F 03/05

Pentair Enclosures

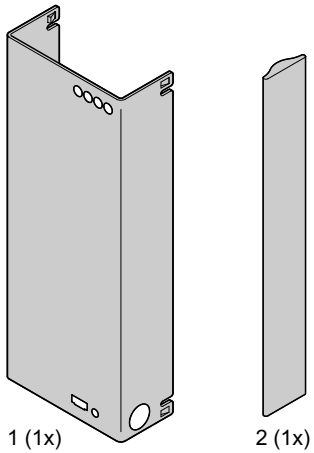

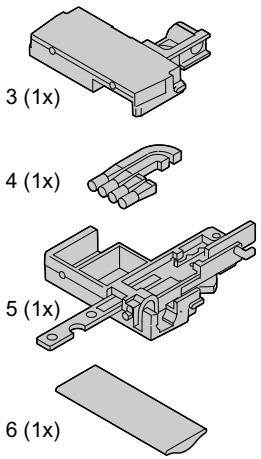

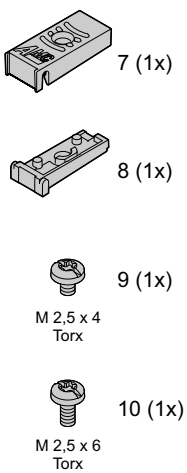

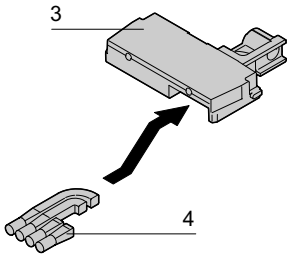

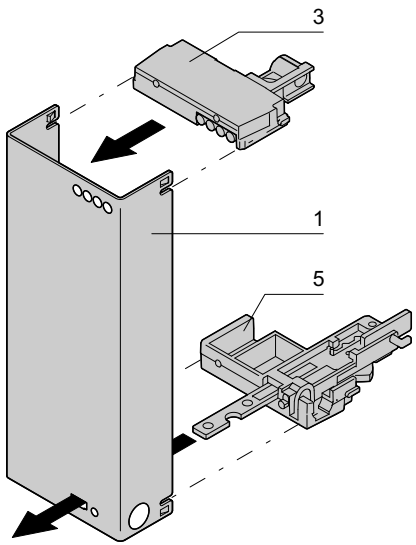

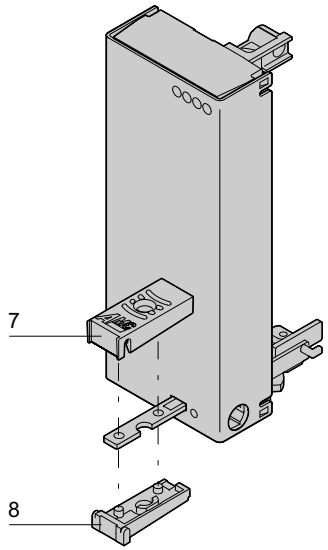

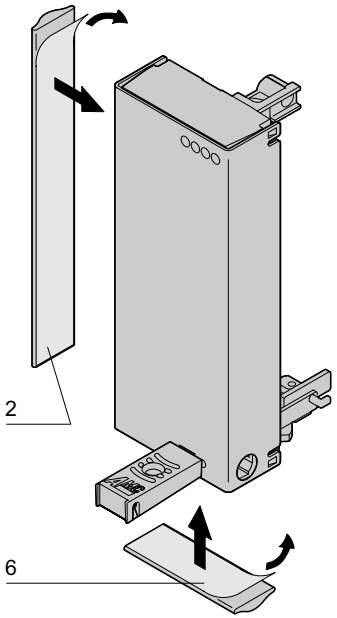

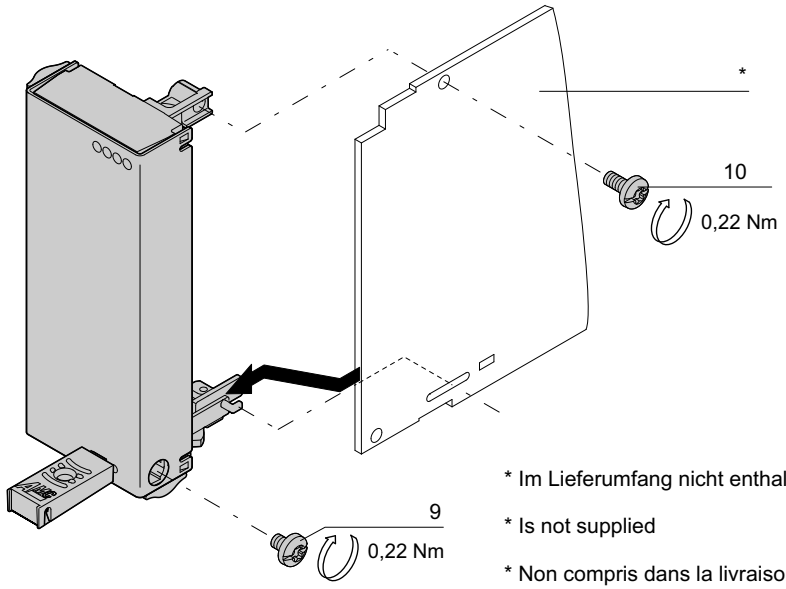

* Im Lieferumfang nicht enthalten

* Is not supplied

* Non compris dans la livraison